Panasonic L-serie 5 - 7 - 9 kW, Hydro-Split, RT 20-11-2023

DUTCH HEAT PUMP SOLUTIONS

Dit is een principe schema, geen werktekening!

De installateur dient zelf te bepalen waar hij afsluiters plaatst en eventuele andere appendages als vuil/magneet filter, vulaansluiting, ontluchter en dergelijke aanbrengt.

	buitendeel	binnendeel
5 kW	WH-WDG05LE5	WH-SDC0509L3E5
7 kW	WH-WDG07LE5	WH-SDC0509L3E5
9 kW	WH-WDG09LE5	WH-SDC0509L3E5

E voeding binnendeel WP:
2 separate groepen 16A,
3 X 2,5 mm²

E voeding buitendeel WP:
4 X 2,5 mm² (1 ader aarde)

LET OP!
werkschakelaar boven de unit plaatsen ivm Propaan!

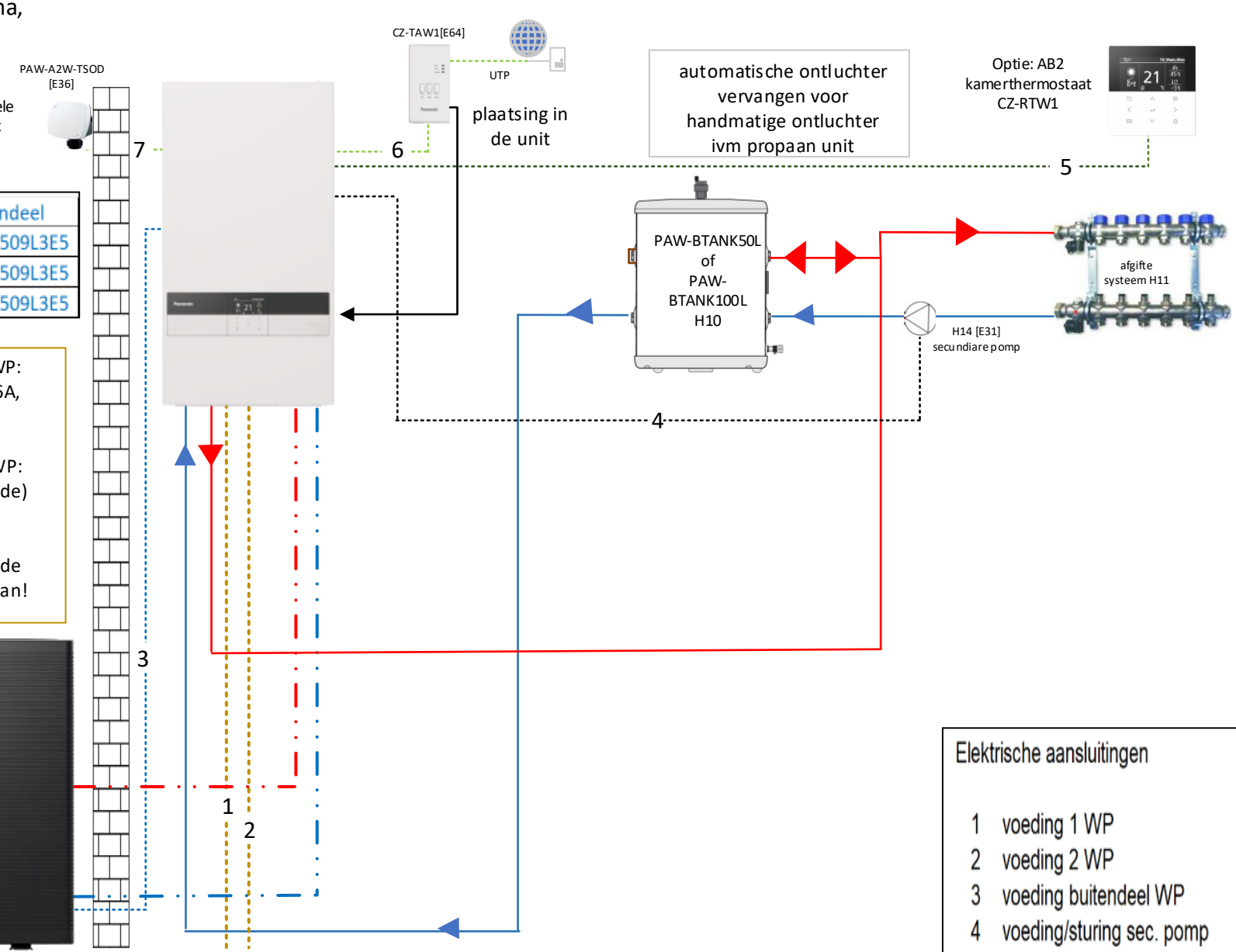

Elektrische aansluitingen		
1	voeding 1 WP	3 X 2,5 mm²
2	voeding 2 WP	3 X 2,5 mm²
3	voeding buitendeel WP	4 X 2,5 mm²
4	voeding/sturing sec. pomp	3 X 1,5 mm²
5	kamerthermostaat	2 X 0,8/1,0 mm²
7	comm. I-Cloud adapt.	meegeleverd
8	buitenvoeler, sensor kabel	2 X 0,8 mm²

leidingen bi/bu
5 KW 20 mm inw.
7, 9 KW 25 mm inw.
Max 30 m/ 10m Hoog

aanvoer
retour
5, 7 kW, 28 mm inw.
9 kW, 32 mm inw.

laagspanning, 2 X 0,8 mm²
netspanning, 3 X 1,5 mm²

aan deze tekening kunnen geen rechten ontleend worden